1

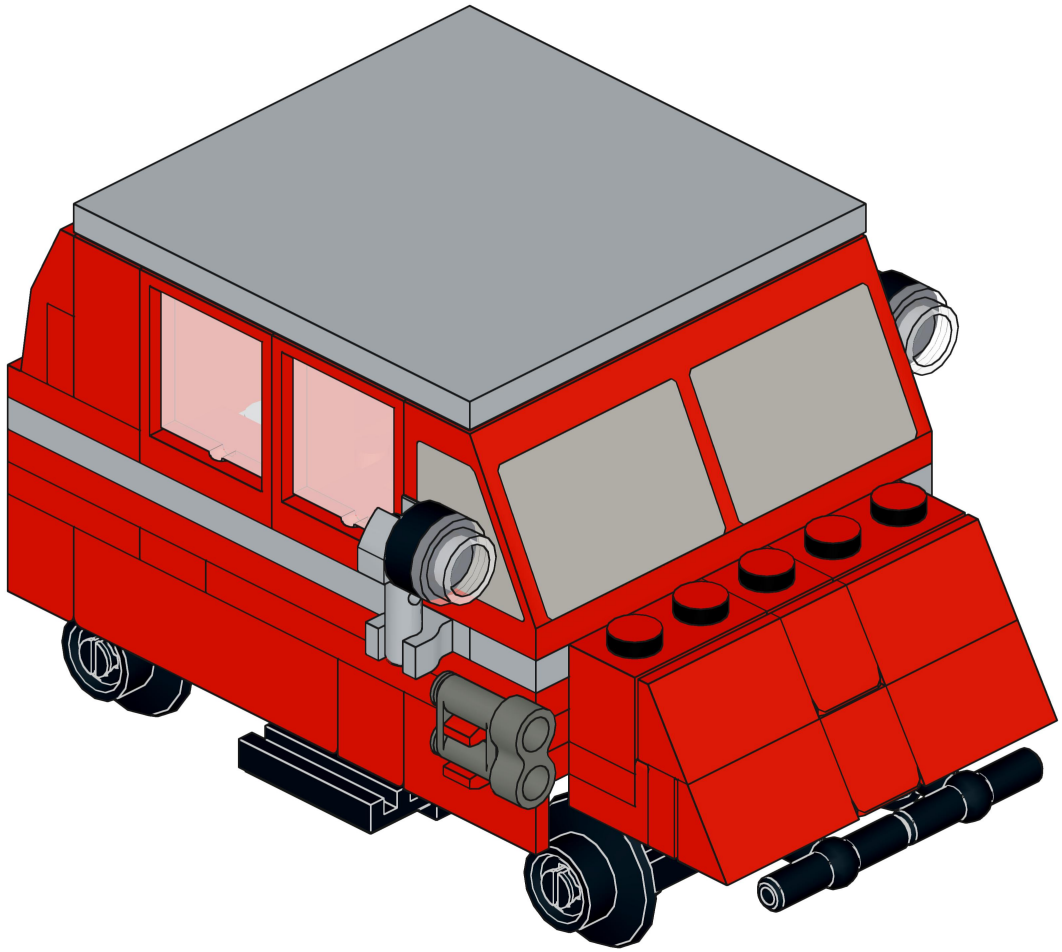

2

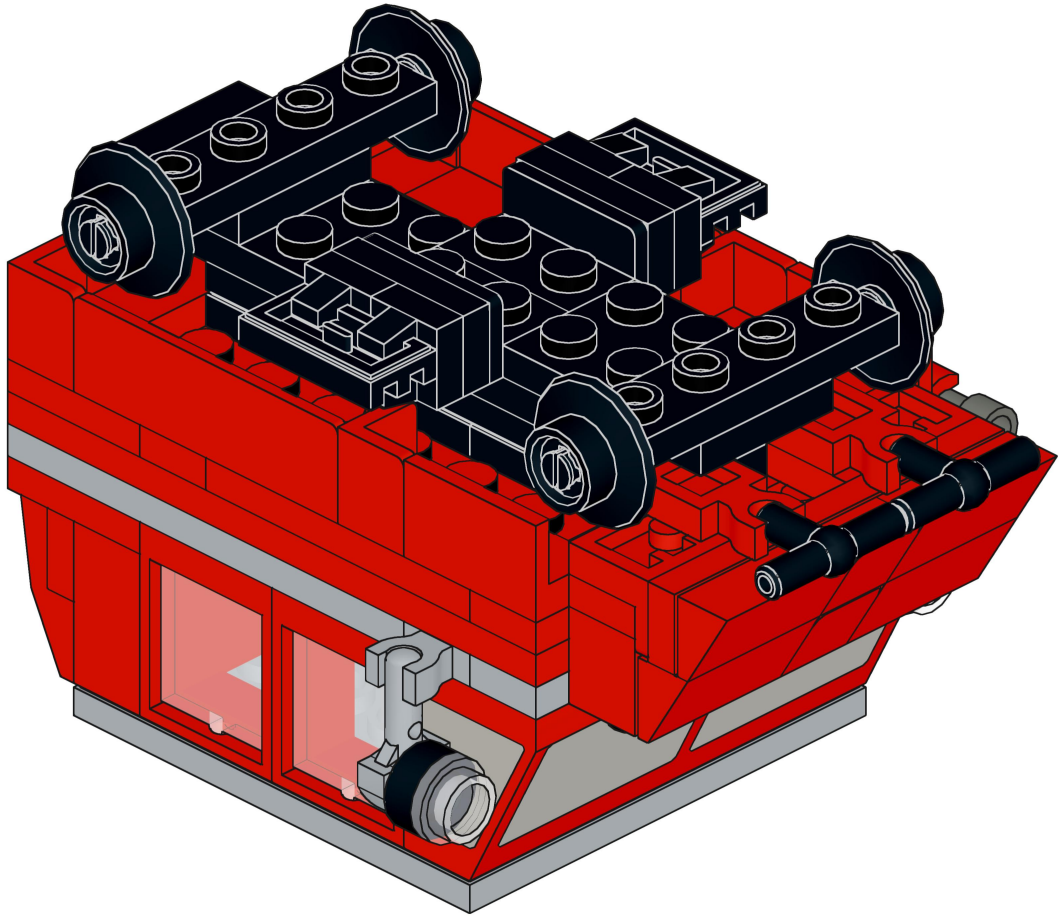

3

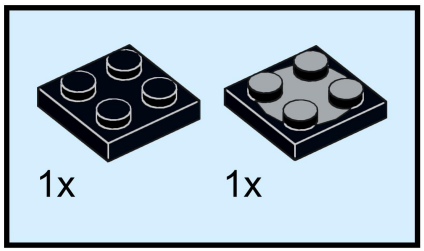

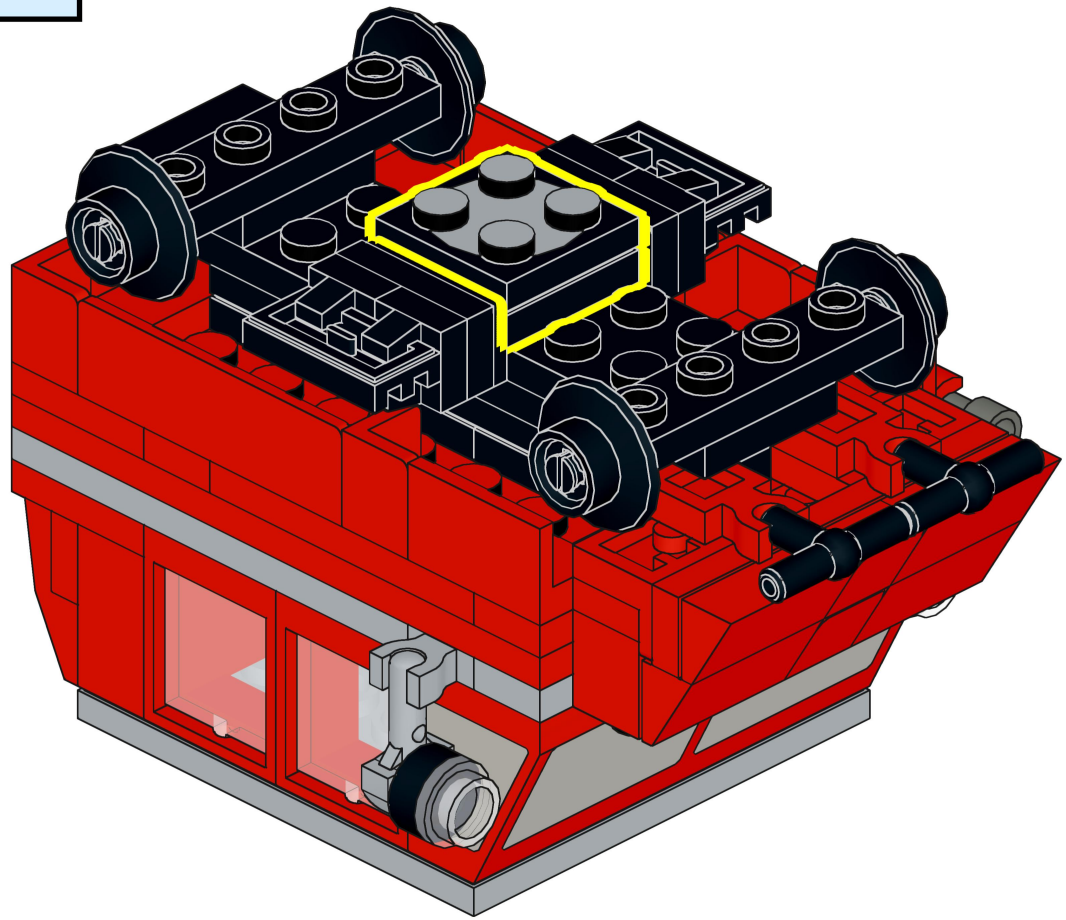

4

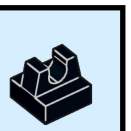

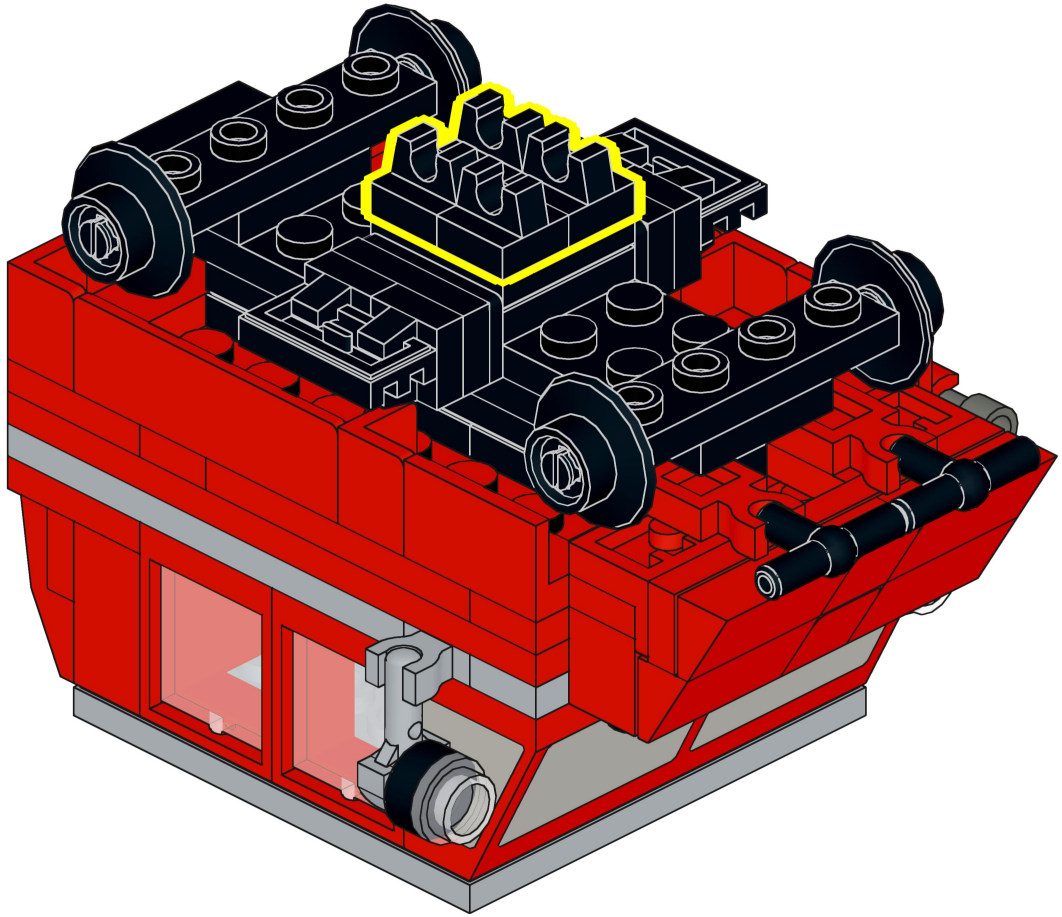
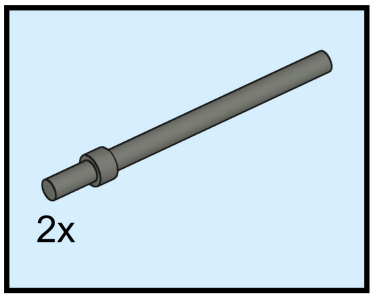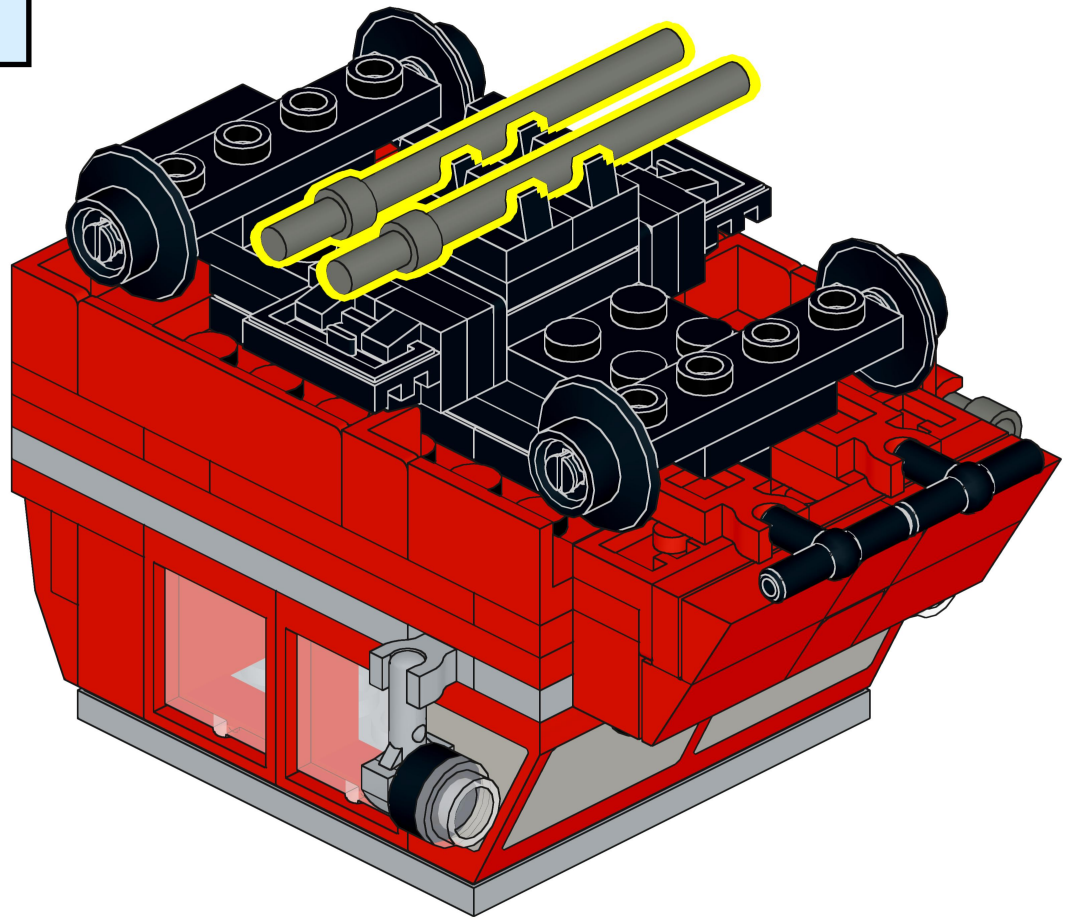
5